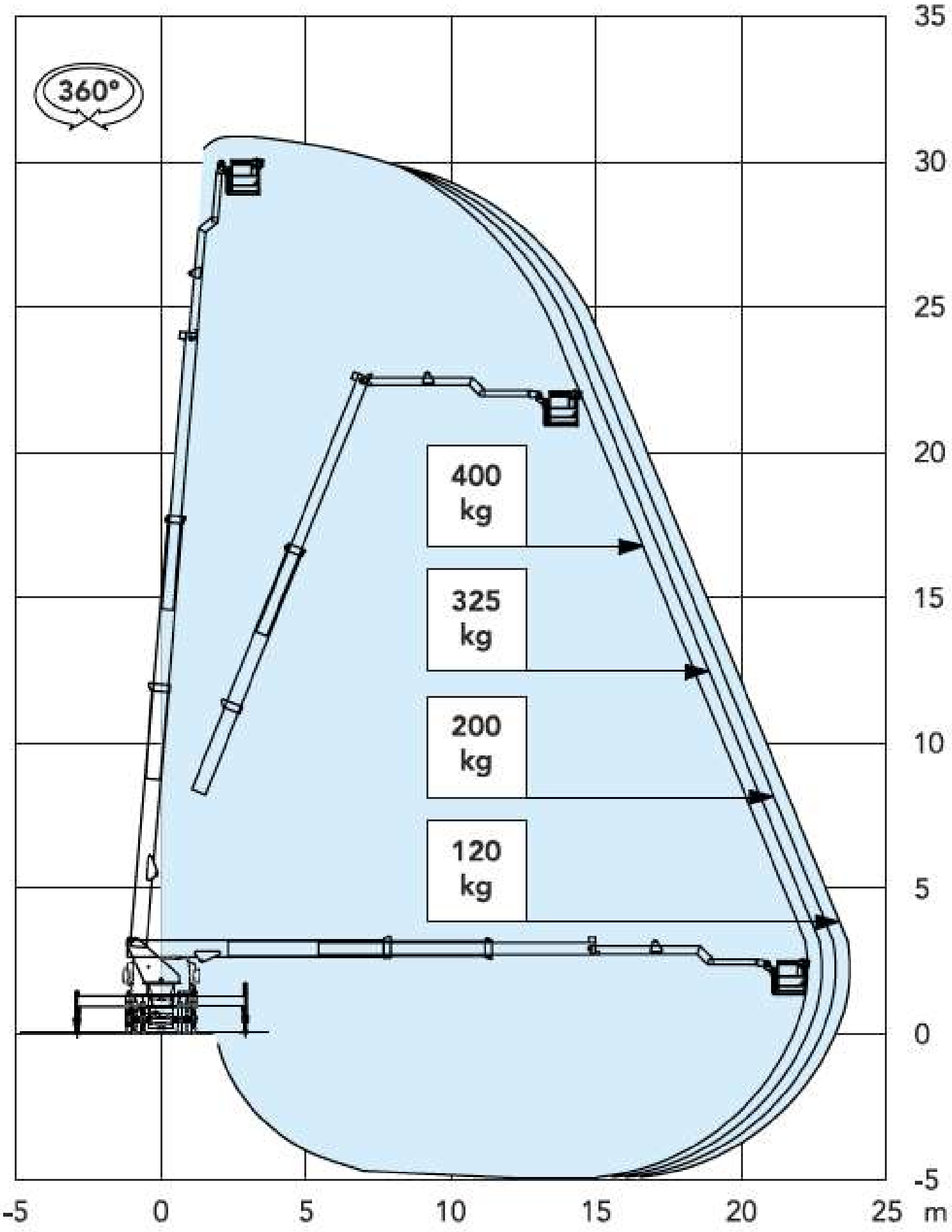
360°
400 kg
325 kg
200 kg
120 kg
35
30
25
20
15
10
5
0
-5
-5
0
5
10
15
20
25
m